VISTA DALL'ALTO - STRUTTURA TRACKER STRINGA DA 28

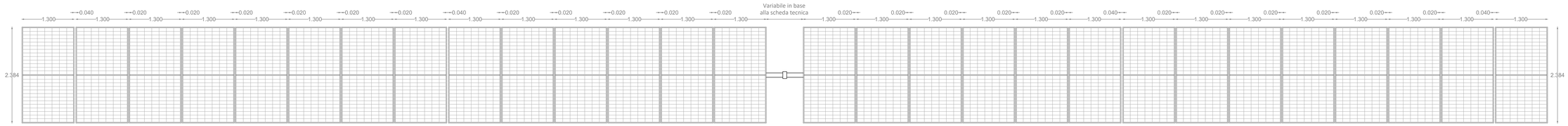

VISTA FRONTALE - STRUTTURA TRACKER STRINGA DA 28

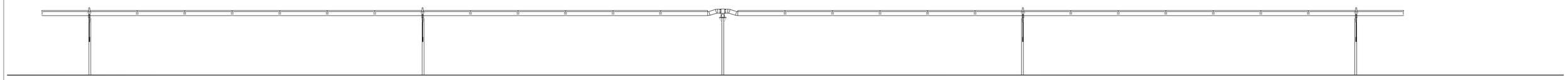

46.452	Moduli su stringhe da 84
13.384	Moduli su stringhe da 56
3.444	Moduli su stringhe da 42
3.892	Moduli su stringhe da 28

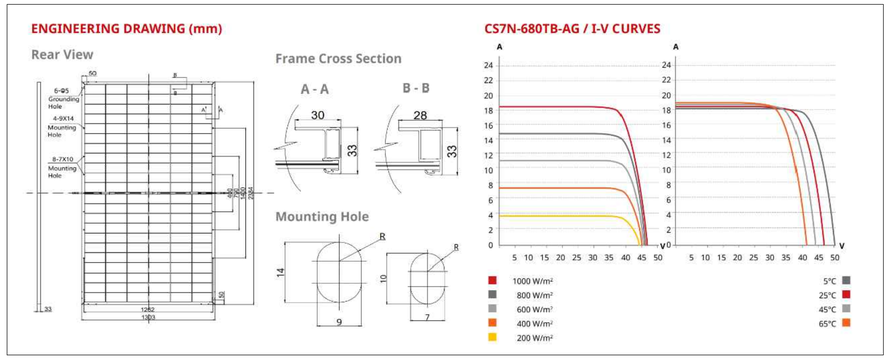

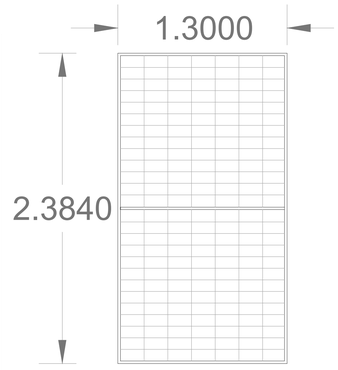

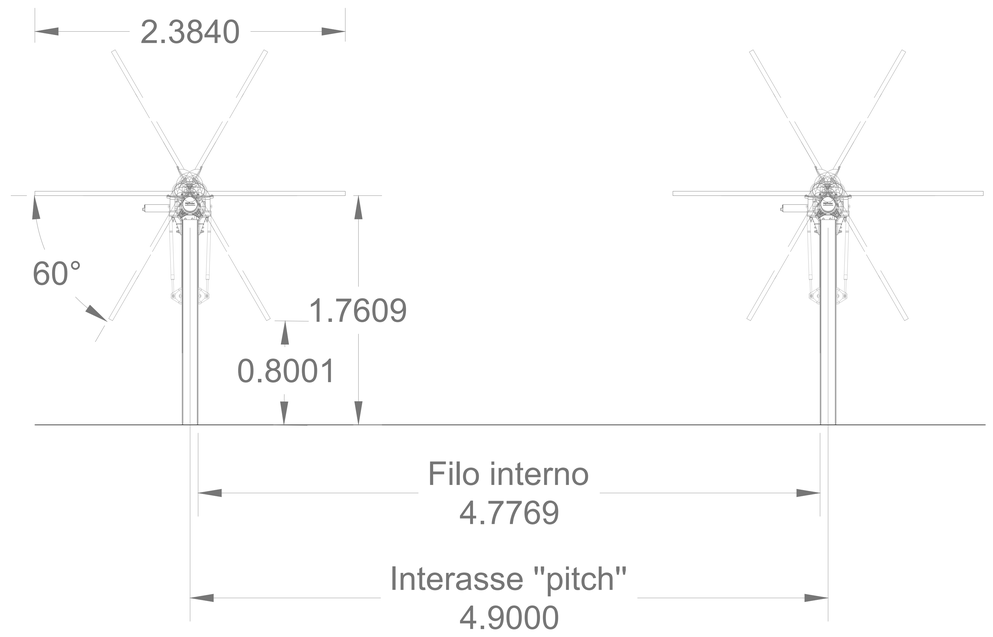

VISTA LATERALE - STRUTTURA TRACKER

EDIC.	DATE	DRAWN	CHECKED	REVISED-EDPR	.	DATE	SCALE Varie
02	16/10/25	SC	SC	AI	TERZA EMISSIONE	10/25	DRAWN SC
01	02/09/25	SC	SC	AI	SECONDA EMISSIONE	09/25	CHECKED SC
00	01/08/25	SC	SC	AI	PRIMA EMISSIONE	08/25	REVISED-EDPR AI
						Format A0	

RECURRENT ENERGY
A subsidiary of Canadian Solar

Realizzazione di Impianto fotovoltaico di potenza 48.13 MWp da realizzare al suolo a Latiano (BR) denominato:
"Lotto 9"

SETIN STUDIO
Via Ausonio 29, 20135 Milano
Tel. 02.66669200 | fax. 02.66669203
info@setinstudio.com | setinstudio@pec.it
P.IVA 09550730965
www.setinstudio.com

Progettista
Arch. Silvano Carone

TEL - PV - LTN - 18 - OTT - GN - Strutture Tracker Vela e Stringa

Firmato digitalmente da
Silvano Carone
C = IT
Data e ora della firma: 20/11/2025 16:59:11